DLV 98660 ST TOS

Campana Decorativa Vertical - Cristal Gris

- **Campana Decorativa Vertical de pared**
- Cristal de color Gris (Stone Gray)
- Sistema de extracción perimetral
- **Clase A+ de eficiencia energética (Europa)**
- Panel de mandos Touch Control - Display color blanco
- **Capacidad de extracción: 696 M^3/h.**
- Capacidad de extracción 1° Velocidad: 290 M^3/h.
- 3 Velocidades + 1 Intensiva
- **Barra de Iluminación LED (7,5 W.)**
- Indicador digital de Velocidad seleccionada
- Función Temporizador
- **Indicador luminoso de Saturación de Filtros**
- **Función Fresh Air: Para renovar el aire de la cocina**
- **Frente de Cristal abatible (forma neumática)**
- **Bandeja interna para recoger efecto condensación**
- Posibilidad de funcionamiento en Recirculación (*)
- Producto Fabricado en Europa

3
3 AÑOS DE GARANTÍA

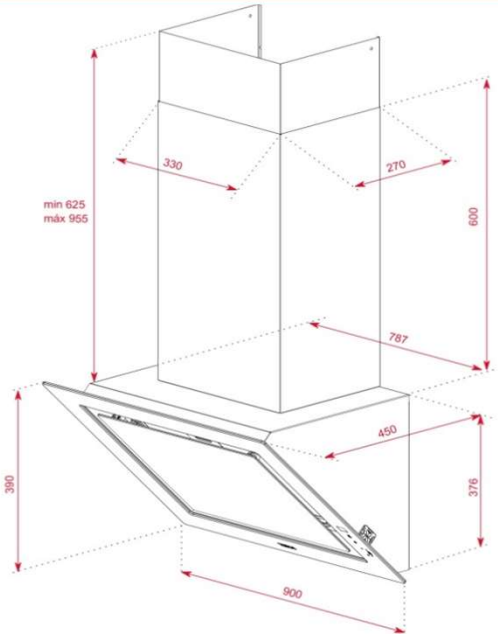

Conexión Eléctrica - Datos Técnicos	
Tensión (V.)	220-240
Frecuencia (Hz.)	50/60
Potencia de iluminación W. (LED)	7,5
Potencia Motor W.	265
Potencia Máxima W.	273
Salida exterior 150 Ø	●
Accesorio reductor 150 Ø / 120 Ø	●
Panel de Control	
Touch Control	●
Electrónico	-
Mecánico (Switch)	-
Materiales	
Fabricada en Acero - Frente de Acero Inoxidable	-
Ala de Acero Inoxidable	-
Ala de Cristal	●
Filtros de Carbón Incluidos ***(Solo necesarios en Recirculación)***	NO
Clase de Eficiencia Energética	
Clasificación energética (Europa)	**A+**
Certificación (Chile)	TBA
Código de producto	112930033
Código EAN	8434778011975
País de fabricación	Portugal
Código Filtro de Carbón	113290009
Peso Bruto (Kg.)	24,0
Medidas de embalaje (Al x An x Fo) Cm.	59 x 99 x 59

Producto incluye enchufe Schuko 16 Amp.

(*) Requiere Accesorio de Filtro de Carbón No Incluido de serie